Elaborato A: spazi

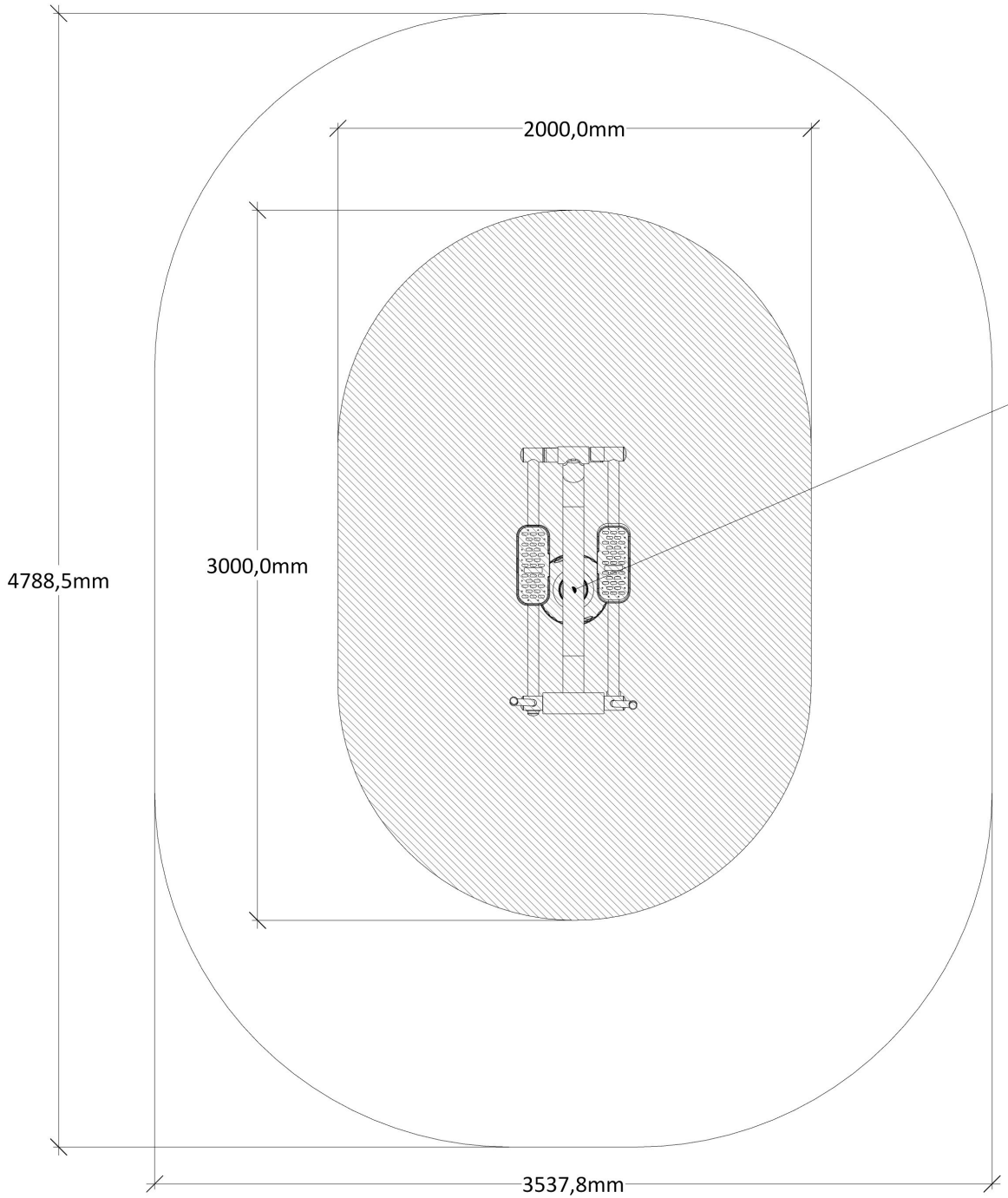

numero massimo utenti: 1
età minima utente: 14 anni
altezza minima utente: 1,40 m
peso massimo utente: 150 kg

Modello	elliptic
Spazio di allenamento (mm)	3.000,0 x 2.000,0
Spazio di movimento (mm)	4.788,5 x 3.537,8
Area di movimento (m^2)	15,00
Note	

Golden Games®
The Play Makers
Via Montali, 384
47020 Longiano (Forlì-Cesena) Italy
+39 (0)547 56710
info@goldengames.org
www.goldengames.org

La proprietà di questo elaborato è riservata:
se ne proibisce espressamente la riproduzione
e la visione a terzi senza autorizzazione.
Golden Games è responsabile esclusivamente
dei materiali che essa stessa produce e/o fornisce
e/o mette in opera nell'ambito del progetto cui la
presente tavola fa riferimento. Il presente elaborato
deve sempre essere sottoposto all'approvazione
del Direttore Lavori, senza la quale se ne vieta
espressamente la realizzazione
(vedi Regio Decreto 25 08 1940 n°1411,
Legge 22 04 1941 n°633 e successive notificazioni,
Legge 07 08 1997 n°266
Direttiva 98/71/CE del Parlamento Europeo e del
Consiglio del 13 10 1998
D. Legislativo 02 02 2001 n°95
D. Legislativo 12 04 2001 n°164 e successive modificazioni).

Elaborato B: quote

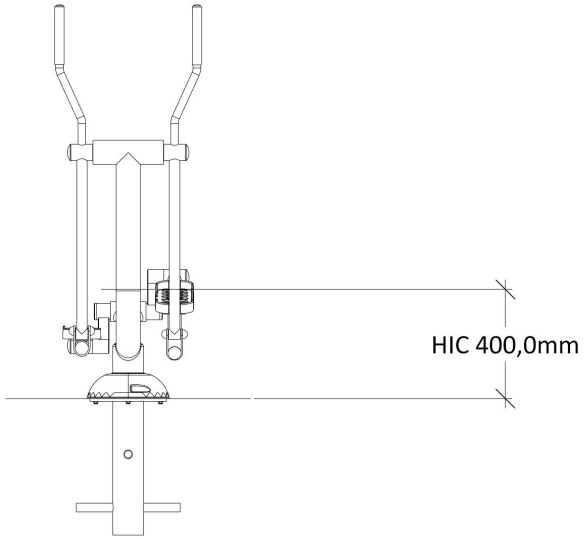

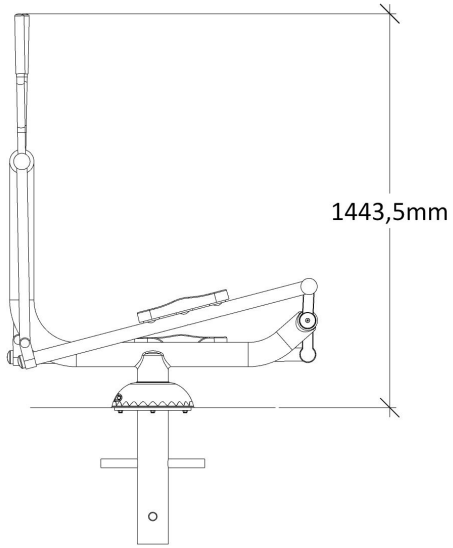

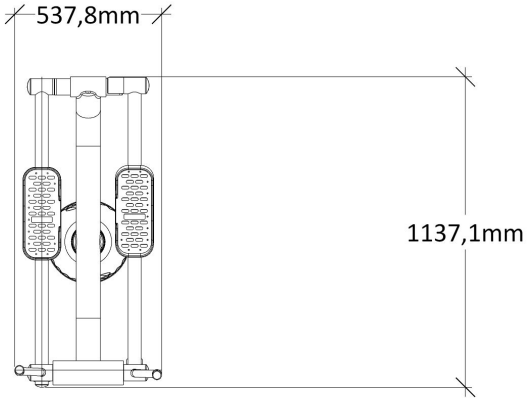

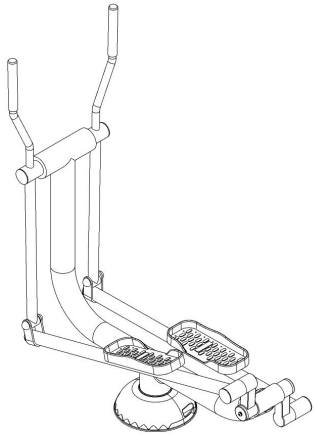

Modello	elliptic
Dimensioni (mm)	1.137,1 x 537,8 x 1.443,5
HIC (mm)	400,0
Peso (kg)	53,0
Note	

Golden Games®
The Play Makers
Via Montali, 384
47020 Longiano (Forlì-Cesena) Italy
+39 (0)547 56710
info@goldengames.org
www.goldengames.org

La proprietà di questo elaborato è riservata:
se ne proibisce espressamente la riproduzione
e la visione a terzi senza autorizzazione.
Golden Games è responsabile esclusivamente
dei materiali che essa stessa produce e/o fornisce
e/o mette in opera nell'ambito del progetto cui la
presente tavola fa riferimento. Il presente elaborato
deve sempre essere sottoposto all'approvazione
del Direttore Lavori, senza la quale se ne vieta
espressamente la realizzazione
(vedi Regio Decreto 25 08 1940 n°1411,
Legge 22 04 1941 n°633 e successive notificazioni,
Legge 07 08 1997 n°266
Direttiva 98/71/CE del Parlamento Europeo e del
Consiglio del 13 10 1998
D. Legislativo 02 02 2001 n°95
D. Legislativo 12 04 2001 n°164 e successive modificazioni).

Elaborato C: fondazioni

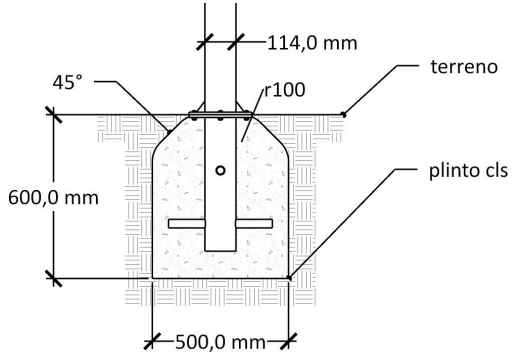

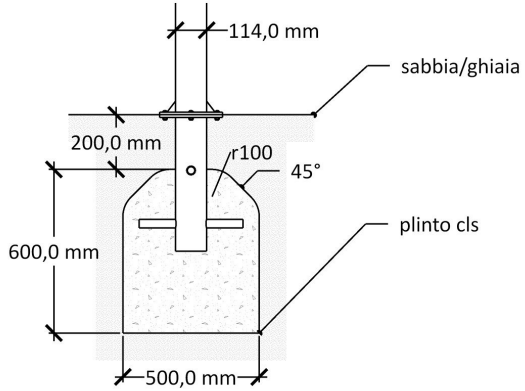

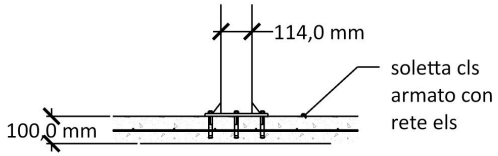

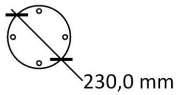

Modello	elliptic
Prolunga ø230/114 (q.tà)	1
Prolunga ø170/89 (q.tà)	-
Prolunga ø140/60 (q.tà)	-
Note	

Golden Games®
The Play Makers
Via Montali, 384
47020 Longiano (Forlì-Cesena) Italy
+39 (0)547 56710
info@goldengames.org
www.goldengames.org

La proprietà di questo elaborato è riservata:
se ne proibisce espressamente la riproduzione
e la visione a terzi senza autorizzazione.
Golden Games è responsabile esclusivamente
dei materiali che essa stessa produce e/o fornisce
e/o mette in opera nell'ambito del progetto cui la
presente tavola fa riferimento. Il presente elaborato
deve sempre essere sottoposto all'approvazione
del Direttore Lavori, senza la quale se ne vieta
espressamente la realizzazione
(vedi Regio Decreto 25 08 1940 n°1411,
Legge 22 04 1941 n°633 e successive notificazioni,
Legge 07 08 1997 n°266
Direttiva 98/71/CE del Parlamento Europeo e del
Consiglio del 13 10 1998
D. Legislativo 02 02 2001 n°95
D. Legislativo 12 04 2001 n°164 e successive modificazioni).

Elaborato D: esploso

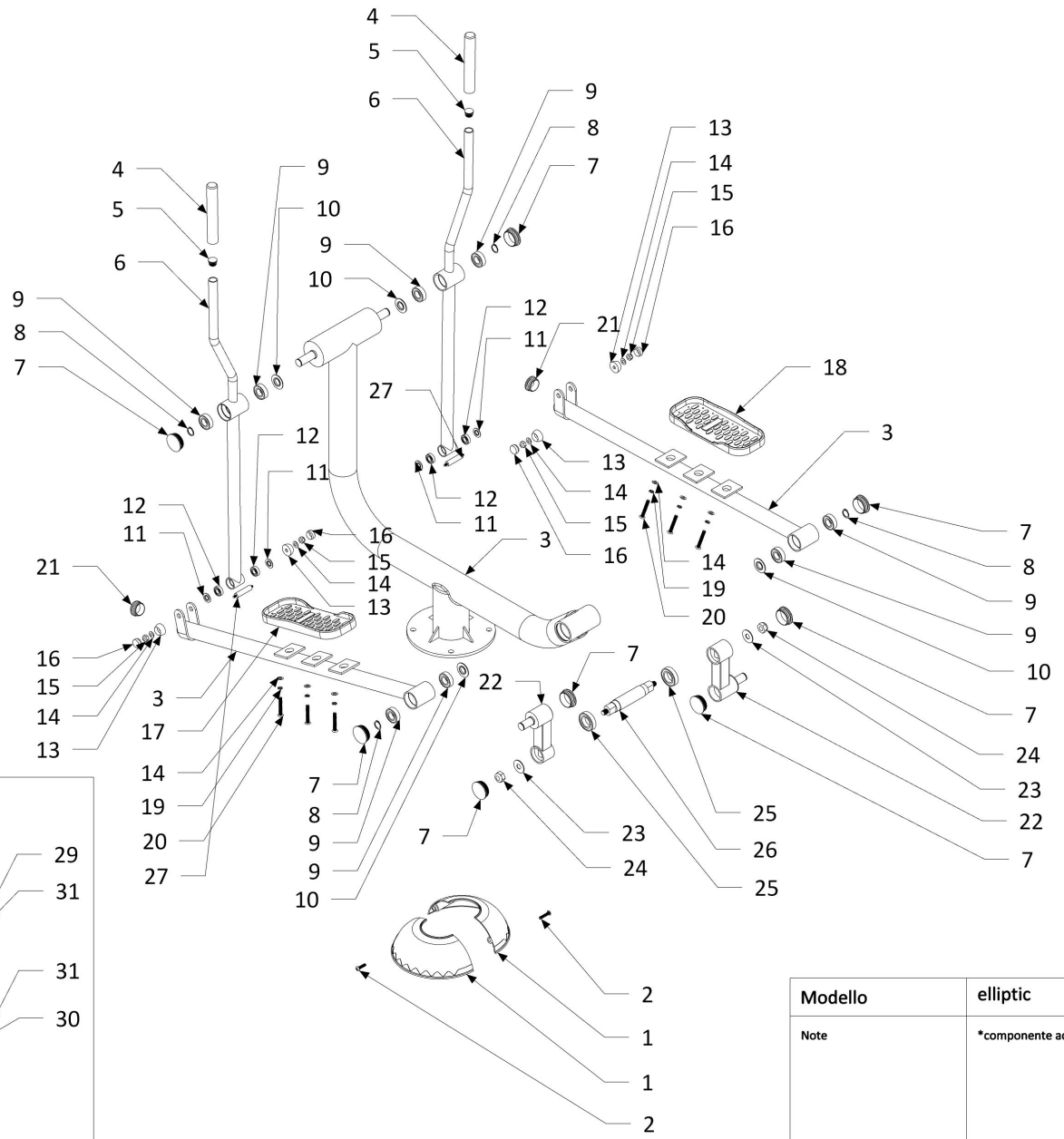

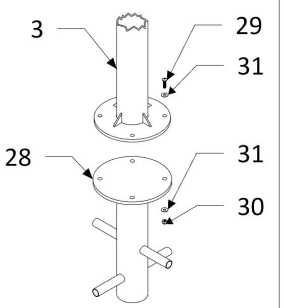

N°	Componente	Dimensioni (mm)	Materiale	Q.tà
1	copri piede	ø306x130	HDPE	2
2	vite m8x25	m8x25	inox 304	2
3	struttura principale	1128x945x405	acciaio zinc.	1
4	maniglia	ø33x170	k-13	2
5	tappo	ø28x26	PP	2
6	corrimano	1198x146x80	acciaio zinc.	2
7	tappo	ø60x29	PP	8
8	anello	ø28x1	acciaio	6
9	cuscinetto 6205	ø52x15	acciaio	8
10	anello imperm. 6205	ø52x5	PP	4
11	anello imperm. 6002	ø32x5	PP	4
12	cuscinetto 6002	ø32x15	acciaio	4
13	copri dado	ø35x14	PP	4
14	rondella	m10	inox 304	10
15	dado	m10	inox 304	4
16	tappo copri dado	ø26x17	PP	4
17	pedalina sinistra	340x140x60	alluminio	1
18	pedalina destra	340x140x60	alluminio	1
19	rondella elast. m10	m10	inox 304	6
20	vite m10x55	m10x55	inox 304	6
21	tappo	ø48x27	PP	2
22	connettore post.	209x128x60	acciaio zinc.	2
23	rondella m16	m16	inox 304	2
24	dado m16	m16	inox 304	2
25	cuscinetto 6007	ø62x14	acciaio	2
26	distanziale filettato	ø38x232	acciaio c45	1
27	distanziale filettato	ø15x84	acciaio c45	2
28	prolunga ø114 *	ø280x500	acciaio zinc.	1
29	vite m10x35 *	m10x35	inox 304	4
30	dado m10 *	m10	inox 304	4
31	rondella m10 *	m10	inox 304	8
32				
33				
34				

Modello	elliptic
Note	*componente accessorio

Golden Games®
The Play Makers
Via Montali, 384
47020 Longiano (Forlì-Cesena) Italy
+39 (0)547 56710
info@goldengames.org
www.goldengames.org

La proprietà di questo elaborato è riservata: se ne proibisce espressamente la riproduzione e la visione a terzi senza autorizzazione. Golden Games è responsabile esclusivamente dei materiali che essa stessa produce e/o fornisce e/o mette in opera nell'ambito del progetto cui la presente tavola fa riferimento. Il presente elaborato deve sempre essere sottoposto all'approvazione del Direttore Lavori, senza la quale se ne vieta espressamente la realizzazione (vedi Regio Decreto 25 08 1940 n°1411, Legge 22 04 1941 n°633 e successive notificazioni, Legge 07 08 1997 n°266 Direttiva 98/71/CE del Parlamento Europeo e del Consiglio del 13 10 1998 D. Legislativo 02 02 2001 n°95 D. Legislativo 12 04 2001 n°164 e successive modificazioni).